19/02/2025

Cognome _____

Nome _____

Matricola _____

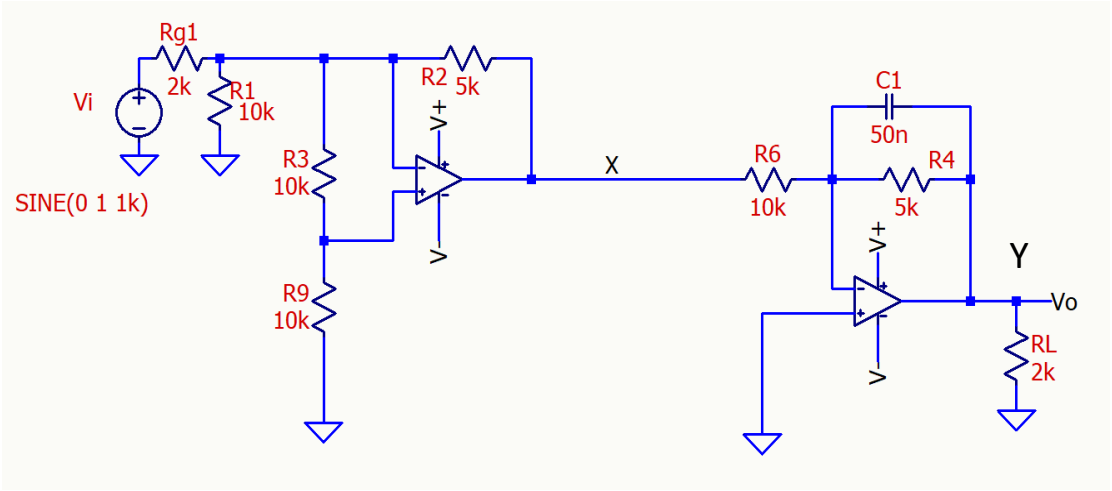

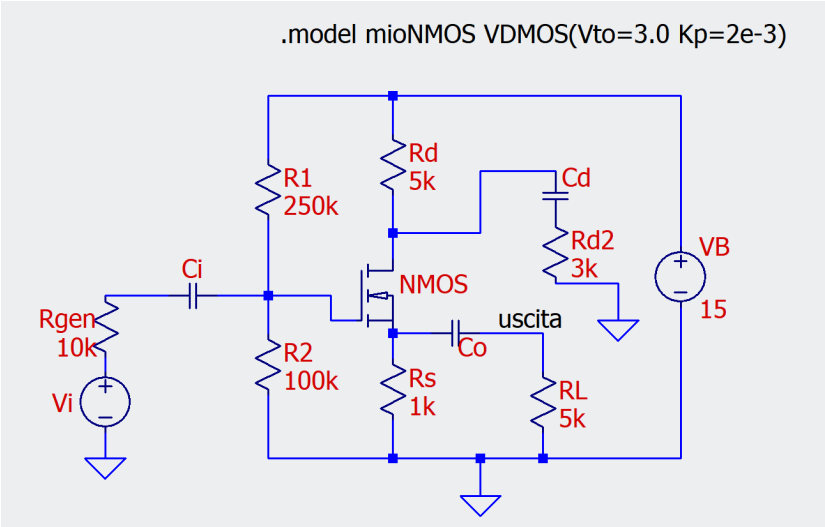

Verificare se il MOSFET lavora in regione di saturazione.

Determinare il guadagno di tensione e il guadagno di corrente.

V_i eroga una tensione sinusoidale $V_i(t)=\sin(\omega t)$, con f=1kHz.

Determinare le espressioni complete dei segnali presenti sui nodi X e Y.

Utilizzando il minor numero possible di MOSFET, progettare un circuito CMOS che realizzi la seguente funzione logica:

$$Y = \overline{A + \bar{B}} \cdot (\bar{C} + A \cdot B) + D$$