12 settembre 2024

1 - Studiare la polarizzazione
2 - Determinare il guadagno a centro banda
3 - Determinare la frequenza di taglio inferiore

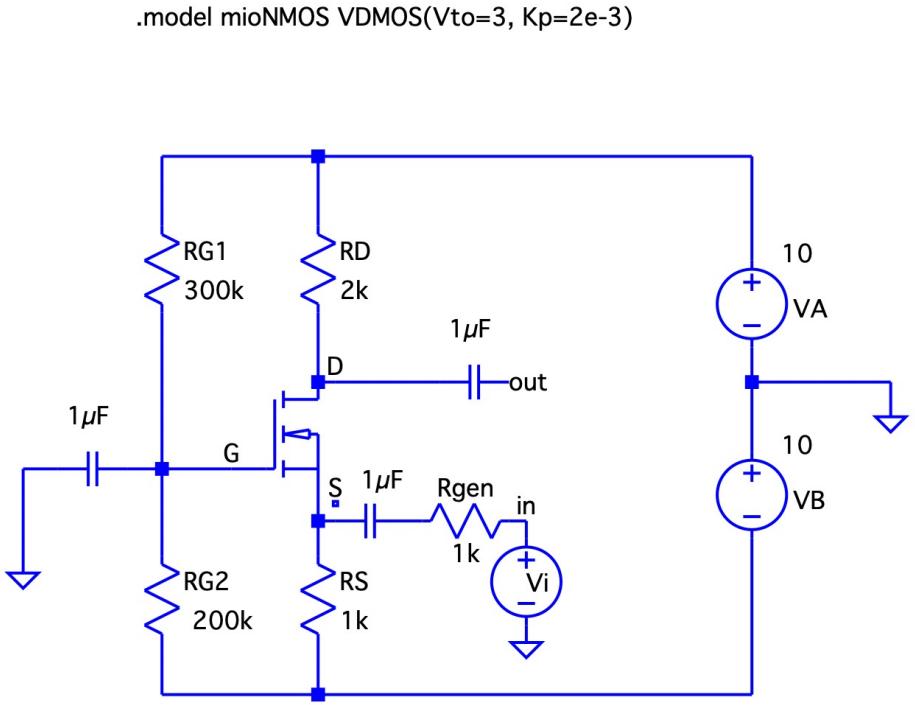

Progettare la rete CMOS che realizza la seguente funzione logica Y(A,B,C,D)

A	B	C	D	Y
0	0	0	0	0
0	0	0	1	1
0	0	1	0	1
0	0	1	1	0
0	1	0	0	0
0	1	0	1	0
0	1	1	0	0
0	1	1	1	0
1	0	0	0	0
1	0	0	1	1
1	0	1	0	1
1	0	1	1	0
1	1	0	0	0
1	1	0	1	0
1	1	1	0	0
1	1	1	1	0

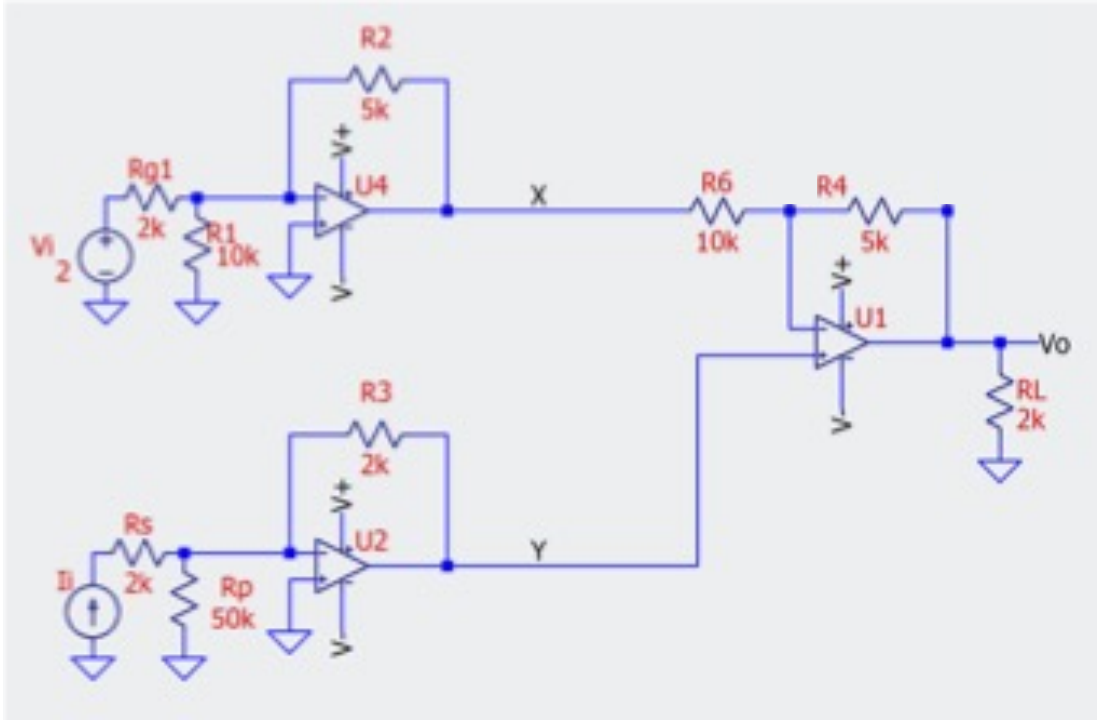

Determinare il valore della Vo