14/02/2024

Cognome _____
Nome _____
Matricola _____

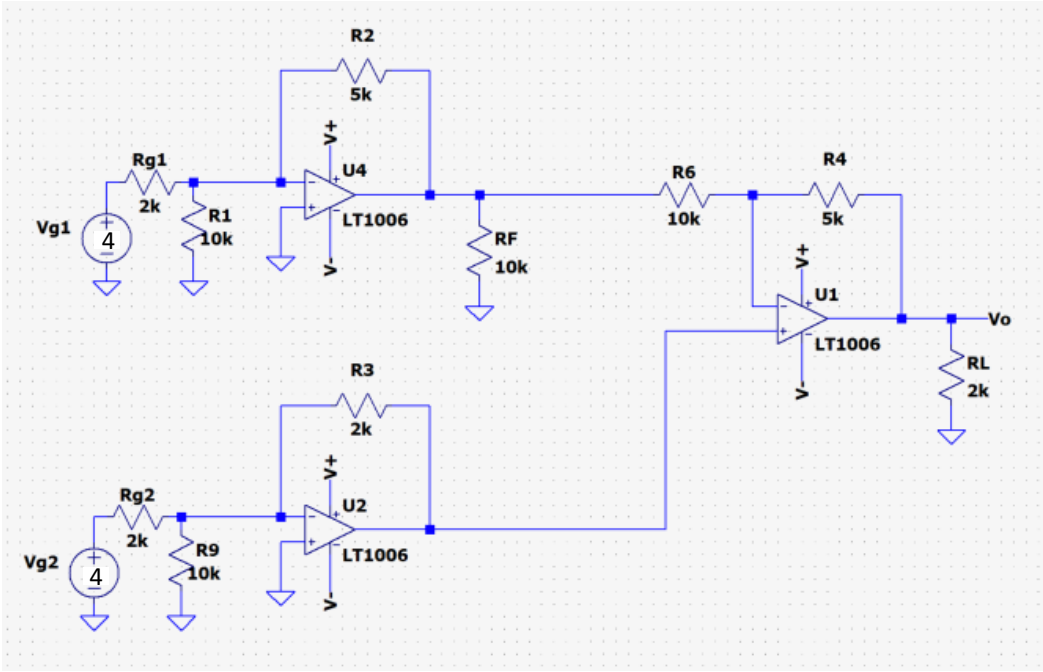


Vg1 eroga una tensione sinusoidale pari a 4 sin($\omega$t)

Vg2 eroga una tensione sinusoidale pari a 4 V

Determinare l'espressione complete della corrente circolante in RL.

14/02/2024

Cognome _____

Nome _____

Matricola _____

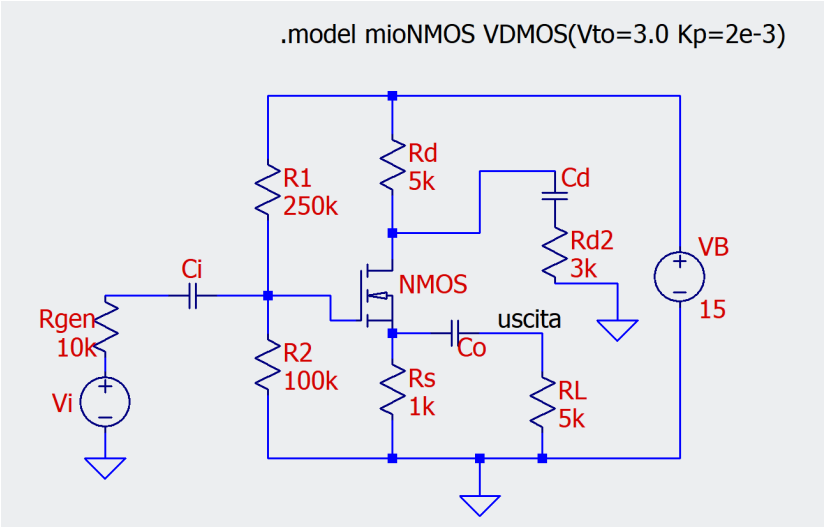


Verificare se il MOSFET lavora in regione di saturazione.

Determinare:

- il guadagno di corrente $i_{RL}/I_{Rgen}$
- la resistenza di uscita

Utilizzando il minor numero possible di MOSFET, progettare un circuito CMOS che realizzi la seguente funzione logica:

| CD \ AB | | | |
|---|---|---|---|
| 1 | x | x | 1 |
| 1 | 1 | | |
| | | X | x |
| 1 | | | x |