08/11/2023

Cognome _____

Nome _____

Matricola _____

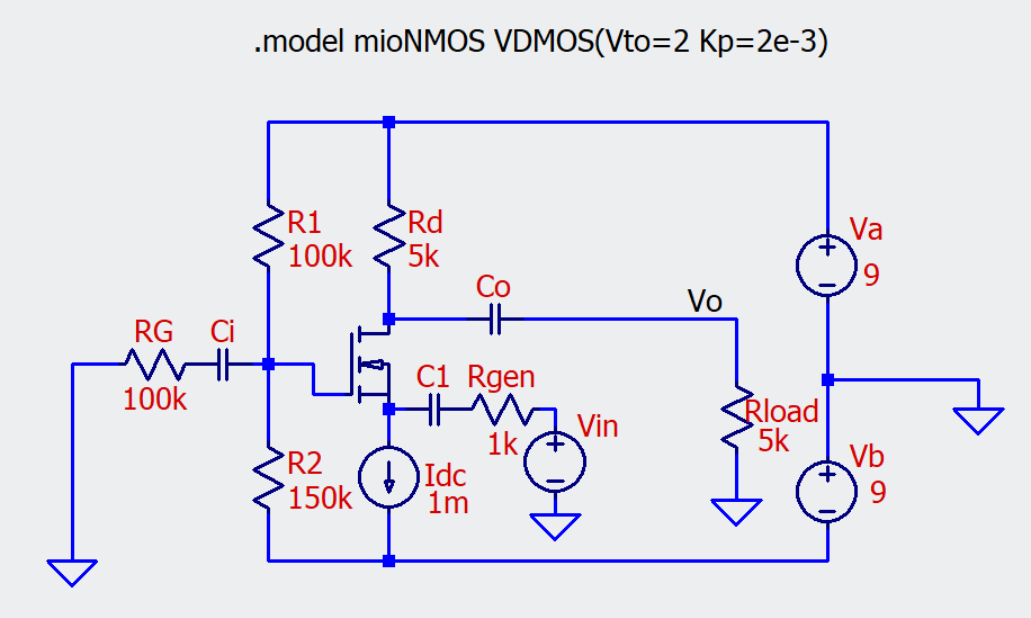

I_{dc} è un generatore ideale di corrente (1 mA).
Verificare se il MOSFET lavora in regione di saturazione.

Determinare:

- il guadagno di tensione v_{Rload}/v_{in}
- Il guadagno di corrente i_{Rload}/i_{in}
- la resistenza di ingresso

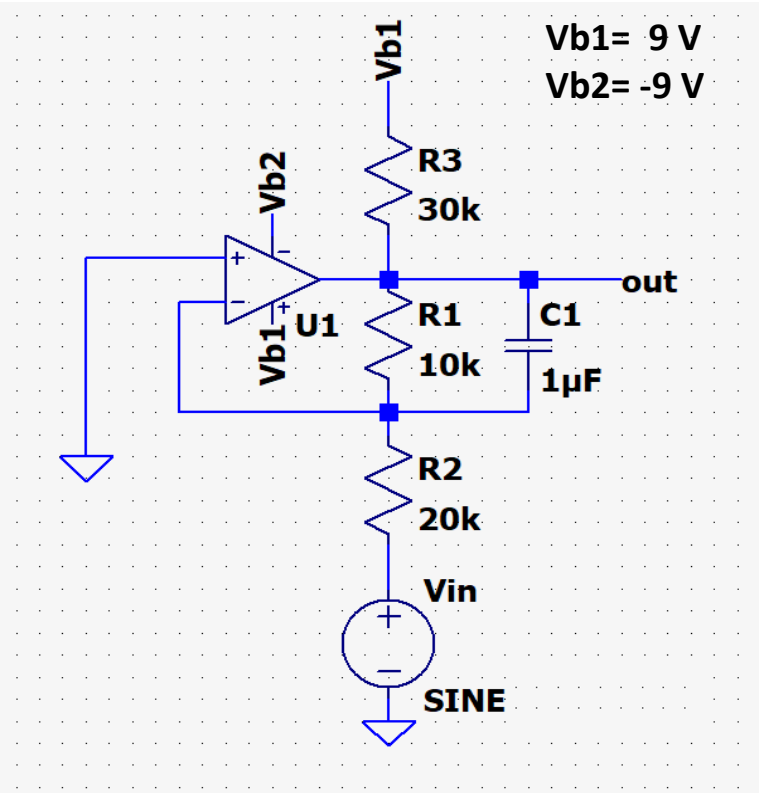

V_{in} è un generatore ideale di tensione sinusoidale con ampiezza 2 V e pulsazione $\boldsymbol{\omega}$.
Determinare il valore massimo ed il valore minimo della d.d.p. presente ai capi di R1.

Utilizzando il minor numero possibile di transistor, progettare una rete CMOS che realizzi la funzione logica:

