28/04/2023

Cognome _____
Nome _____
Matricola _____

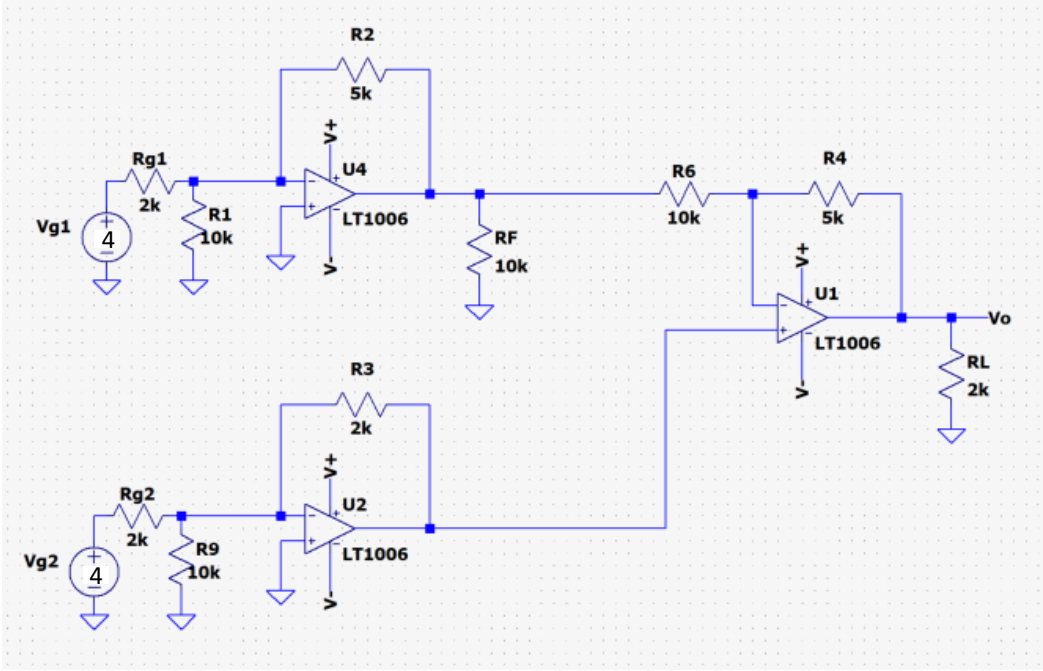

Vg1 eroga una tensione di 4 V
Vg2 eroga una tensione sinusoidale pari a 4 sin(ωt)

Determinare l'espressione del segnale presente all'uscita

28/04/2023

Cognome _____

Nome _____

Matricola _____

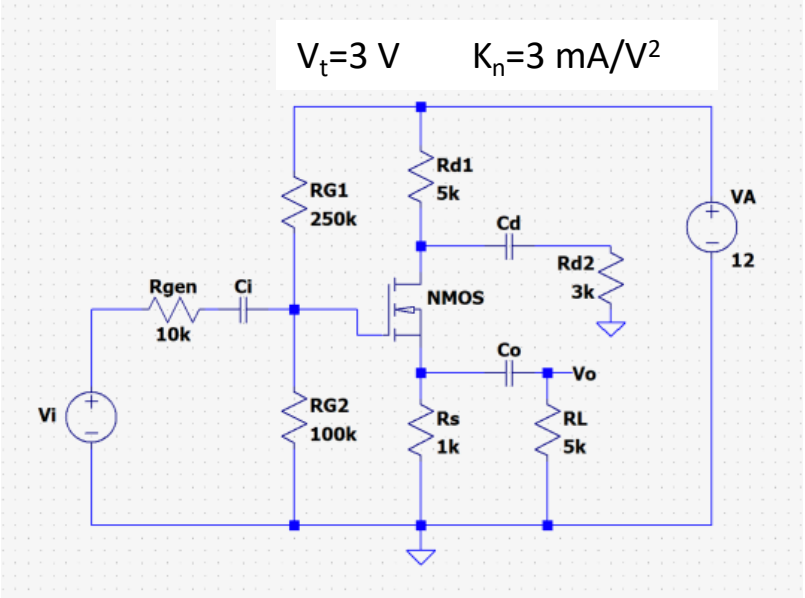

Verificare se il MOSFET lavora in regione di saturazione.

Determinare:

- il guadagno di corrente i_{RL}/I_{Rgen}
- la resistenza di uscita

Utilizzando il minor numero possible di MOSFET, progettare un circuito CMOS che realizzi la seguente funzione logica:

CD \ AB			
1	x	x	1
1	1		
			x
1			x